CONECTORES® DENTALES
BIOTECNOLOGÍA E INNOVACIÓN

COXO®



Ve más claramente

Haz más finamente

www.conectoresdentales.com.mx
(222) 4-09-97-70 Conectores Dentales
Acatlán 103- A Col. La Paz, CP 72 160 Puebla, Pue.

PARÁMETROS TÉCNICOS Y DE CONFIGURACIÓN

		C-CLEAR-2 (Edición Ultimate)	C-CLEAR-1 (Edición Standard)
Sistema óptico	sistema óptico acromático	●	●
Sistema de Zoom	Host de zoom de 5 velocidades	●	●
	Cinco niveles de aumento 3.2x, 5x, 8x, 12.8x, 20x	●	●
Lente ocular	12.5x gran angular ocular magnético corrección de dioptría de inserción de adsorción ajustar rango: + 6-6D altura del ojo ajustable, adecuada para operadores con lentes	●	●
Tubo binocular	Tubo binocular ajustable con ángulo de inclinación de 0-180 ° f = 170 mm rango de ajuste de distancia interpupilar: 55 mm-75 mm	●	●
Objetivo del lente	Distancia de trabajo del objetivo, objetivo con gran zoom: 200-300 mm	●	OPCIONAL
	Rango de ajuste de distancia interpupilar: 55 mm-75 mm	X	●
illumination system	Foco LED de brillo ajustable, iluminación central es más de 30000-50000 lux	●	●
Mango	Mango bilateral estándar ajustable 360 °	●	●
Sistema de imagen digital	tubo de cámara digital	●	OPCIONAL
	Divisor óptico	●	OPCIONAL
	sistema de cámara inalámbrica	●	OPCIONAL
	Pantalla de alta definición	●	OPCIONAL
	Cable de datos HD (incorporado)	●	OPCIONAL
Sistema de soporte	Expositor de lujo	●	OPCIONAL
	alta calidad importada medica muda ruedas móviles base cuatro ruedas puede ser bloqueado	●	●
	soporte de piso de lujo	●	●
	diseño integrado cable incorporado	●	●
	tamaño base 800x800mm	●	●



COXO®

ve más claramente
haz más finamente



ES MEJOR SERNTIRSE DIFERENTE

Presentación de detalles omnibusar

El microscopio quirúrgico de yusen usa un excelente sistema óptico apocromático. La reproducción del color es más realista. la sistema óptico importada de alemania, el gran angular, la lente objetivo zoom, el aumento de 5 niveles puede reconocer más pequeño detalles y estructura fina, y de manera integral mejore su diagnóstico y tratamiento.

Diseño de ingeniería humanizado

Diseño compacto, excelente preformace y simple. Las operación son las principales caracteristicas de uso del microscopio yusen. Durante su tratamiento, siempre puede mantener una posición de trabajo cómoda y evitar tensión en la espalda y los hombros, dolor y más graves problemas de columna.



Tratamiento de la enfermedad pulpar denatal

Estructuras anatómicas y detalles en el se puede observar la cámara pulpar y el conducto radicular e incluso se puede observar la morfologia apical directamente. El microscopio quirúrgico hará que su visión más clara y el diagnóstico más claro en cosmética de restauración de los dientes, conducto radicular convencional tratamiento complejo tratamiento en el conducto radicular, retratamiento de la canal de la raiz o la cirugia apical para Mejorar la calidad del tratamiento.



Tratamiento de reparación oral

El microscopio ayuda a verificar rápidamente encontrar grietas de esmalte y dentina y adyacentes huecos, inspeccionar y controlar con precisión el borde del cuerpo preparado y la profundidad de preparación, preparar con precisión y unir la superficie. el resultado final es hacer tu restauraciones más precisas, precisas y estéticamente agradable, más acorde con lo biológico y mejorar la satisfacción del paciente.



Implante oral

inspección de alta precisión y tratamiento de implantes pueden ser realizado rápidamente y con confianza, es importante las estructuras anatómicas pueden ser inspeccionadas de manera confiable. La precisión es nuestra constante búsqueda



Tratamiento de la enfermedades periodontales

Gracias al apoyo efectivo de la evaluación de tejidos blandos y manejo, podemos lograr la curación de heridas más rápidamente, menos cicatrices y mejor estética.





VER MÁS TRATAR MÁS

Usando el sistema óptico importado de Alemania
te da una gama completa de detalles

Operación más cómoda
La distancia de trabajo objetiva de zoom de yusen professional
El microscopio quirúrgico de grado es de 200-300 mm y el zoom
el rango es de hasta 100 mm, casi toda la distancia de trabajo
requerido para el trabajo de tratamiento oral. Simplemente ajuste
el zoom la perilla puede enfocarse fácilmente en posiciones arbitrarias
sin cambiar la posición del microscopio o tu asiento posición
para facilitar su trabajo



Mayor visión y claridad.
El microscopio utiliza óptica apocromática para corregir el
refracción de diferentes longitudes de onda de rojo, verde
y azul. Luz visible asegurando que no haya aberración cromática



Nuevo concepto de iluminación
Equipado el sistema de iluminación con LED para proporcionarle
con luz de alta calidad, independientemente de la resolución del color
o la temperatura del color es cercana a la luz natural es eficaz
sin mantenimiento produce menos calor y menos ruido.
También puede usar la perilla para controlar la luz y la oscuridad
de la luz y también puede ajustar el filtro de naranja



Según sus requisitos, puede elegir equipar su dispositivo con un sistema
de cámara HD externo a menudo es difícil para los pacientes entender
nuestro diagnóstico proceso de tratamiento y resultados del tratamiento.
con claro fotos y videos, sus preocupaciones clínicas son más intuitivo y
claro al comunicarse con los pacientes.

Una imagen vale más que mil palabras.

Ventajas del sistema externo de cámara HD

- Un sistema de cámara Full HD: detalles nítidos, imágenes de alta resolución.
- La función de la cámara: tome fotos en cualquier momento o cambie al
modo de grabación de video.
- Sistema de transmisión de video en tiempo real: video continuo en tiempo real
visualización de transmisión de señal a través de dispositivos.
- Almacenamiento de datos de imagen: puede almacenarlo en un USB en cualquier
momento, transmitir a un dispositivo del paciente.
- Puerto de salida digital completo HDMI.
- El interruptor de pie: tome fotos de alta definición en cualquier momento
durante la cirugía.



UN AVANCE ERGONÓMICO

Mientras tratas a los pacientes, prestamos más atención. a tu propia comodidad. el dolor de espalda es casi la sensación que tienes después de trabajar todos los días.

El microscopio operativo Yusen de grado profesional, con un objetivo de zoom, facilita el enfoque en cualquier lugar sin cambiar la posición del microscopio o su posición del asiento el microscopio tiene el diseño de distancia ajustable tubo ocular 0-180 ° ángulo de inclinación tubo binocular ajustable, general Diseño de inclinación ajustable izquierda y derecha (0-60 °), resorte de gas importado de alemania, diseño de mango ajustable en ángulo. debido a su amplia gama de caracteristicas telescópicas, puede adaptarse a los diferentes ángulos del operador y a las diferentes posiciones.



MEJORA LA COMODIDAD Y MEJORA EL TRABAJO





Experiencia más cómoda
El microscopio quirúrgico profesional yusen zoom permite al usuario fácilmente ajustar el enfoque sin cambiar la sesión posicionar o mover la lente. es fácil de operar y previene a largo plazo lesiones cervical y lumbar.

Detalles más pensados
Asa ajustable de 360 °, distancia ajustable ocular, tubo de ocular ajustable de 0-180 °, 0-60 ° izquierda y derecho completo ajustable microscopio hace que su operación sea más fácil satisfacer sus necesidades individuales.

Mayor profundidad de campo
Ajustando el botón de zoom yussen puedes lograr el ajuste de enfoque a gran distancia, centrándose en todo el rango oral, o algunos detalles locales sobre el eje visual. pero no hay necesidad de mover el microscopio.

Estructura mecánica optimizada
Los resortes de gas de alemania con optimizan la estructura mecánica puediendo ayudarlo a mover el microscopio yusen a cualquier ángulo de trabajo que necesite fácil y preciso.

C-CLEAR-2 (EDICIÓN ULTIMATE)

Cuando veas el yusen microscopio
quirúrgico ves una elegante
línea suave, forma de belleza, gama alta de
microscopio con un diseño moderno que se adapta
perfectamente en la clínica moderna

El elegante exterior está lleno de superior
calidad óptica, y se ha actualizado
a un nivel más alto de tratamiento clínico,
dándole una mayor calidad
experiencia laboral más eficiente



Distancia ajustable
distancia del tubo binocular
se puede ajustar para adaptarse a su
posición.

Mango de confort
Posicionamiento fácil, ajustable
ángulo y sensación cómoda

Lente objetivo zoom
el trabajo es de 200-300 mm
y el objetivo de zoom tiene un zoom
Rango de hasta tp 100mm.

Cámara full hd
Imágenes de alta definición de 1080p
la calidad puede administrar imágenes eficientes
durante la cirugía e integre su digital
flujo de trabajo para la gestión de casos y
Ayuda a comunicarse con más paciencia.

Diseño de cable incorporado
ya no hay mas cables colgantes
para interferir con tu trabajo.

Estructura mecánica optimizada
el muelle de gas de alemania con optimizador
estructura mecánica puede ayudarlo a moverse
el microscopio yusen a cualquier trabajo en el
ángulo que necesita con facilidad y precisión.

Diseño de ingeniería íntimo
el tubo binocular es ajustable en el
Ángulo de inclinación de 0-180 °. el microscopio tiene un
ángulo de inclinación ajustable de 0-60 °. la
diseño puede lograr una posición vertical cómoda
posición para sentarse. la cooperación entre
el microscopio y el ojo humano es muy
simple.

Mayor visión y claridad.
multicapa nano-óptica
revestimiento, aumento de 5 velocidades
ocular con 12.5x gran angular puede proporcionar
Un gran campo de visión y estéreo 3D
imágenes la dioptría ir + 6-6.
es adecuado para operadores con gafas

C-CLEAR-1 (EDICIÓN STANDARD)

Calidad y conveniencia en uno



Parámetros eléctricos
Voltaje nominal 100-240v
Corriente eléctrica 1.5A
Frecuencia 50-60Hz
Microscopio quirúrgico de salida electónica
Toma de señal externa remota de hasta 13V / 3A

Selección de soporte fijo

Soporte de pie

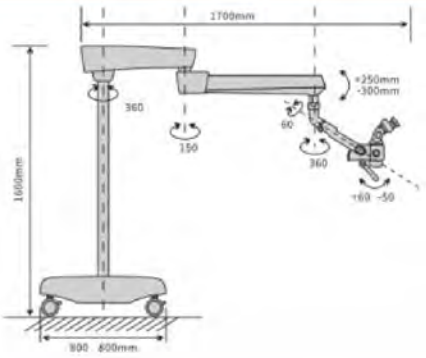

Soporte de pared

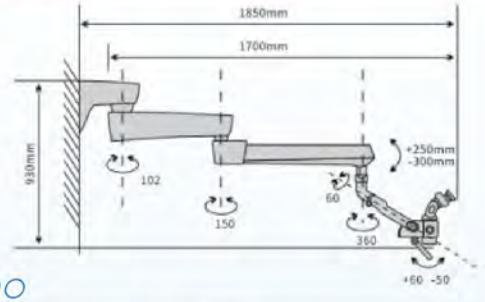

Soporte de Techo

